Material: Leimholz Buche gedämpft
längengezinkt, geölt

Höhe 1310 mm.....

Höhe 1210 mm.....

Höhe 1110 mm.....

Höhe 1010 mm.....

Höhe 930 mm.....

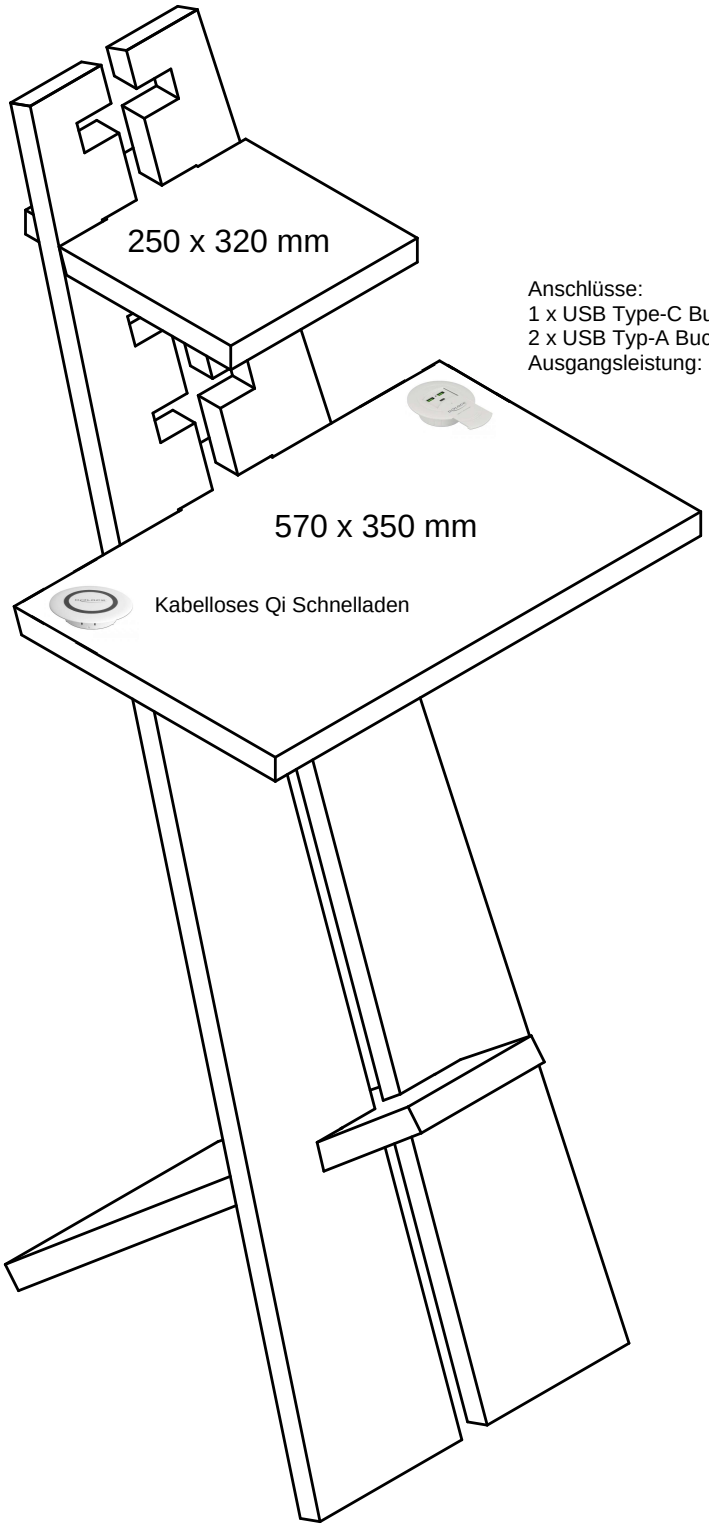


Anschlüsse:
1 x USB Type-C Buchse (5-20 V / 4,3 A)
2 x USB Typ-A Buchse (6,5 V /3 A, 12 V /1,5A)
Ausgangsleistung: max. 87 W gesamt

alle maße in mm
all dimensions in mm
wszystkie wymiary w mm